# JUNTAS DE EXPANSIÓN LATERALES CON BRIDAS LOCAS Y TIRANTES

## LA2BT / N.º de ID 81

**PN 6 -** con perforación de brida según EN1092-1

**Weblink: 13205**

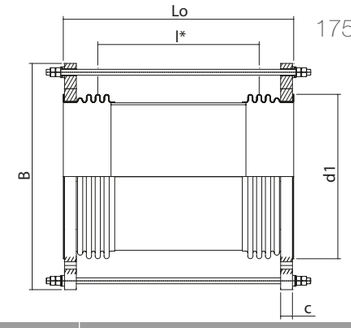


| DN | MOVIMIENTO | LONGITUD | N.º de ID | ANCHURA | BRIDA | | FUELLE | FUERZAS DE AJUSTE | | | PESO |
|---|---|---|---|---|---|---|---|---|---|---|---|
| Diámetro nominal | LA 2λN mm | Longitud Lo mm | | Anchura máx. aprox. B mm | Espesor c mm | OFD* d1 mm | Distancia entre centros l* mm | Cλ N/mm | Cp N/mm bar | Cr N/bar | kg |
| 50 | 63 | 295 | 81.107.10 | 226 | 17 | 90 | 167 | 2,6 | 0 | 5,3 | 6,8 |
| 50 | 101 | 375 | 81.107.20 | 226 | 17 | 90 | 247 | 1,3 | 0 | 4,3 | 7,3 |
| 50 | 149 | 475 | 81.107.30 | 226 | 17 | 90 | 347 | 0,7 | 0 | 3,5 | 7,9 |
| 50 | 199 | 575 | 81.107.40 | 226 | 17 | 90 | 447 | 0,4 | 0 | 3 | 8,7 |
| 65 | 61 | 305 | 81.108.10 | 246 | 17 | 107 | 173 | 4,1 | 0 | 8,1 | 7,9 |
| 65 | 100 | 395 | 81.108.20 | 246 | 17 | 107 | 263 | 1,9 | 0 | 6,5 | 8,6 |
| 65 | 150 | 505 | 81.108.30 | 246 | 17 | 107 | 373 | 1 | 0 | 5,2 | 9,6 |
| 65 | 202 | 615 | 81.108.40 | 246 | 17 | 107 | 483 | 0,6 | 0 | 4,5 | 10,6 |
| 80 | 64 | 305 | 81.109.10 | 276 | 17 | 122 | 165 | 7,6 | 0 | 15 | 10,4 |
| 80 | 103 | 385 | 81.109.20 | 276 | 17 | 122 | 245 | 3,5 | 0 | 12 | 11,2 |
| 80 | 153 | 485 | 81.109.30 | 276 | 17 | 122 | 345 | 1,8 | 0 | 9,6 | 12,2 |
| 80 | 199 | 575 | 81.109.40 | 276 | 17 | 122 | 435 | 1,2 | 0 | 8,2 | 13,0 |
| 100 | 58 | 285 | 81.110.10 | 296 | 17 | 147 | 154 | 16 | 0 | 25 | 12,3 |
| 100 | 100 | 375 | 81.110.20 | 296 | 17 | 147 | 244 | 6,5 | 0 | 20 | 13,6 |
| 100 | 153 | 485 | 81.110.30 | 296 | 17 | 147 | 354 | 3,1 | 0 | 16 | 15,1 |
| 100 | 202 | 585 | 81.110.40 | 296 | 17 | 147 | 454 | 1,9 | 0 | 13 | 16,2 |
| 125 | 51 | 335 | 81.111.10 | 326 | 22 | 178 | 200 | 16 | 0 | 32 | 16,7 |
| 125 | 101 | 495 | 81.111.20 | 326 | 22 | 178 | 360 | 4,7 | 0 | 23 | 19,4 |
| 125 | 152 | 655 | 81.111.30 | 326 | 22 | 178 | 520 | 2,3 | 0 | 18 | 21,9 |
| 125 | 202 | 835 | 81.111.40 | 326 | 22 | 178 | 700 | 1,3 | 0 | 14 | 24,9 |
| 150 | 51 | 315 | 81.112.10 | 351 | 22 | 202 | 170 | 24 | 0 | 49 | 18,2 |
| 150 | 103 | 455 | 81.112.20 | 351 | 22 | 202 | 310 | 7,1 | 0 | 35 | 21,2 |
| 150 | 153 | 585 | 81.112.30 | 351 | 22 | 202 | 440 | 3,5 | 0 | 28 | 23,9 |
| 150 | 201 | 715 | 81.112.40 | 351 | 22 | 202 | 570 | 2,1 | 0 | 24 | 26,7 |
| 200 | 52 | 360 | 81.114.10 | 406 | 22 | 258 | 197 | 42 | 0 | 71 | 26,6 |
| 200 | 101 | 510 | 81.114.20 | 406 | 22 | 258 | 347 | 14 | 0 | 52 | 32,0 |
| 200 | 153 | 660 | 81.114.30 | 406 | 22 | 258 | 497 | 6,8 | 0 | 41 | 37,3 |
| 200 | 202 | 800 | 81.114.40 | 406 | 22 | 258 | 637 | 4,1 | 0 | 34 | 42,5 |

| DN | MOVIMIENTO | LONGITUD | N.º de ID | ANCHURA | BRIDA | | FUELLE | FUERZAS DE AJUSTE | | | PESO |
|---|---|---|---|---|---|---|---|---|---|---|---|
| Diámetro nominal | LA 2λN mm | Longitud Lo mm | | Anchura máx. aprox. B mm | Espesor c mm | OFD* d1 mm | Distancia entre centros l* mm | Cλ N/mm | Cp N/mm bar | Cr N/bar | kg |
| 250 | 51 | 390 | 81.115.10 | 461 | 22 | 312 | 227 | 55 | 0 | 100 | 32,5 |
| 250 | 101 | 570 | 81.115.20 | 461 | 22 | 312 | 407 | 18 | 0 | 71 | 40,5 |
| 250 | 150 | 740 | 81.115.30 | 461 | 22 | 312 | 577 | 8,5 | 0 | 56 | 48,2 |
| 250 | 202 | 920 | 81.115.40 | 461 | 22 | 312 | 757 | 5 | 0 | 46 | 56,2 |
| 300 | 52 | 405 | 81.116.10 | 526 | 27 | 365 | 235 | 63 | 0 | 135 | 51,5 |
| 300 | 100 | 585 | 81.116.20 | 526 | 27 | 365 | 415 | 21 | 0 | 97 | 62,4 |
| 300 | 150 | 765 | 81.116.30 | 526 | 27 | 365 | 595 | 10 | 0 | 76 | 73,2 |
| 300 | 199 | 955 | 81.116.40 | 526 | 27 | 365 | 785 | 5,9 | 0 | 62 | 84,7 |
| 350 | 50 | 430 | 81.117.10 | 576 | 27 | 410 | 257 | 73 | 0 | 153 | 62,1 |
| 350 | 101 | 640 | 81.117.20 | 576 | 27 | 410 | 467 | 22 | 0 | 107 | 74,4 |
| 350 | 150 | 840 | 81.117.30 | 576 | 27 | 410 | 667 | 11 | 0 | 83 | 86,2 |
| 350 | 201 | 1070 | 81.117.40 | 576 | 27 | 410 | 897 | 6,1 | 0 | 66 | 99,9 |
| 400 | 50 | 425 | 81.118.10 | 642 | 27 | 465 | 244 | 121 | 0 | 244 | 74,4 |
| 400 | 101 | 625 | 81.118.20 | 642 | 27 | 465 | 444 | 37 | 0 | 173 | 88,4 |
| 400 | 150 | 815 | 81.118.30 | 642 | 27 | 465 | 634 | 18 | 0 | 135 | 102 |
| 400 | 202 | 1025 | 81.118.40 | 642 | 27 | 465 | 844 | 11 | 0 | 109 | 117 |
| 450 | 51 | 465 | 81.119.10 | 697 | 27 | 520 | 244 | 129 | 0 | 280 | 86,0 |
| 450 | 102 | 655 | 81.119.20 | 697 | 27 | 520 | 434 | 43 | 0 | 206 | 101 |
| 450 | 149 | 825 | 81.119.30 | 697 | 27 | 520 | 604 | 23 | 0 | 167 | 114 |
| 450 | 200 | 1005 | 81.119.40 | 697 | 27 | 520 | 784 | 14 | 0 | 139 | 128 |
| 500 | 50 | 530 | 81.120.10 | 747 | 32 | 570 | 336 | 163 | 0 | 307 | 109 |
| 500 | 101 | 820 | 81.120.20 | 747 | 32 | 570 | 626 | 47 | 0 | 206 | 134 |
| 500 | 149 | 1090 | 81.120.30 | 747 | 32 | 570 | 896 | 23 | 0 | 158 | 157 |
| 500 | 200 | 1370 | 81.120.40 | 747 | 32 | 570 | 1176 | 14 | 0 | 127 | 180 |

* OFD= diámetro de cara externa

Código de diseño: EN 14917
Temperatura: Calculada a 20 °C (EN 1333)
Longevidad mín. bajo fatiga: 1000 ciclos

Véase WebLink 13205 o el código QR para acceder a herramientas online y al formulario online de consultas/pedidos, así como para obtener más información sobre: **Cebador, extremos de conexión, deflector interno, cubierta, etc.**



B022016-1 – Sujeto a modificaciones y eventuales errores de impresión

B022016-1 – Sujeto a modificaciones y eventuales errores de impresión

www.belman.com

# JUNTAS DE EXPANSIÓN LATERALES CON BRIDAS LOCAS Y TIRANTES

## LA2BT / N.º de ID 81

**PN 10 -** con perforación de brida según EN1092-1

**Weblink: 13205**

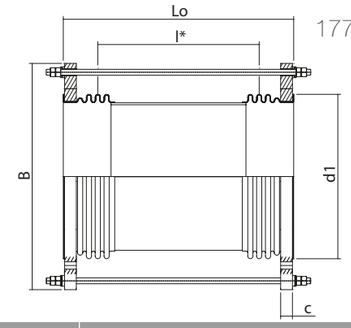


| DN | MOVIMIENTO | LONGITUD | N.º de ID | ANCHURA | BRIDA | | FUELLE | FUERZAS DE AJUSTE | | | PESO |
|---|---|---|---|---|---|---|---|---|---|---|---|
| Diámetro nominal | LA 2λN mm | Longitud Lo mm | | Anchura máx. aprox. B mm | Espesor c mm | OFD* d1 mm | Distancia entre centros l* mm | Cλ N/mm | Cp N/mm bar | Cr N/bar | kg |
| 50 | 64 | 285 | 81.157.10 | 251 | 18 | 92 | 160 | 4,6 | 0 | 5,5 | 8,7 |
| 50 | 103 | 365 | 81.157.20 | 251 | 18 | 92 | 240 | 2,1 | 0 | 4,5 | 9,4 |
| 50 | 154 | 465 | 81.157.30 | 251 | 18 | 92 | 340 | 1,1 | 0 | 3,6 | 10,0 |
| 50 | 202 | 555 | 81.157.40 | 251 | 18 | 92 | 430 | 0,7 | 0 | 3,1 | 10,8 |
| 65 | 57 | 325 | 81.158.10 | 271 | 22 | 107 | 178 | 6,6 | 0 | 7,7 | 11,5 |
| 65 | 101 | 435 | 81.158.20 | 271 | 22 | 107 | 288 | 2,7 | 0 | 6 | 12,5 |
| 65 | 151 | 555 | 81.158.30 | 271 | 22 | 107 | 408 | 1,4 | 0 | 4,8 | 13,6 |
| 65 | 203 | 675 | 81.158.40 | 271 | 22 | 107 | 528 | 0,8 | 0 | 4 | 14,6 |
| 80 | 61 | 325 | 81.159.10 | 286 | 22 | 122 | 169 | 13 | 0 | 14 | 13,5 |
| 80 | 101 | 415 | 81.159.20 | 286 | 22 | 122 | 259 | 5,4 | 0 | 11 | 14,5 |
| 80 | 147 | 515 | 81.159.30 | 286 | 22 | 122 | 359 | 2,9 | 0 | 8,9 | 15,4 |
| 80 | 199 | 625 | 81.159.40 | 286 | 22 | 122 | 469 | 1,7 | 0 | 7,4 | 16,5 |
| 100 | 50 | 305 | 81.160.10 | 306 | 22 | 147 | 164 | 17 | 0 | 24 | 15,2 |
| 100 | 103 | 445 | 81.160.20 | 306 | 22 | 147 | 304 | 5,1 | 0 | 17 | 17,0 |
| 100 | 150 | 565 | 81.160.30 | 306 | 22 | 147 | 424 | 2,6 | 0 | 14 | 18,6 |
| 100 | 201 | 695 | 81.160.40 | 306 | 22 | 147 | 554 | 1,6 | 0 | 12 | 20,2 |
| 125 | 49 | 345 | 81.161.10 | 336 | 22 | 178 | 210 | 15 | 0 | 31 | 18,1 |
| 125 | 100 | 525 | 81.161.20 | 336 | 22 | 178 | 390 | 4,4 | 0 | 22 | 21,2 |
| 125 | 149 | 695 | 81.161.30 | 336 | 22 | 178 | 560 | 2,1 | 0 | 17 | 24,0 |
| 125 | 201 | 905 | 81.161.40 | 336 | 22 | 178 | 770 | 1,2 | 0 | 13 | 27,4 |
| 150 | 51 | 360 | 81.162.10 | 371 | 27 | 208 | 202 | 31 | 0 | 44 | 26,3 |
| 150 | 101 | 520 | 81.162.20 | 371 | 27 | 208 | 362 | 9,6 | 0 | 32 | 29,6 |
| 150 | 152 | 680 | 81.162.30 | 371 | 27 | 208 | 522 | 4,6 | 0 | 25 | 33,1 |
| 150 | 201 | 860 | 81.162.40 | 371 | 27 | 208 | 702 | 2,7 | 0 | 20 | 36,9 |
| 200 | 52 | 365 | 81.164.10 | 426 | 27 | 258 | 204 | 53 | 0 | 71 | 36,5 |
| 200 | 101 | 525 | 81.164.20 | 426 | 27 | 258 | 364 | 17 | 0 | 51 | 42,2 |
| 200 | 152 | 685 | 81.164.30 | 426 | 27 | 258 | 524 | 8,1 | 0 | 40 | 48,1 |
| 200 | 200 | 855 | 81.164.40 | 426 | 27 | 258 | 694 | 4,8 | 0 | 33 | 54,1 |

| DN | MOVIMIENTO | LONGITUD | N.º de ID | ANCHURA | BRIDA | | FUELLE | FUERZAS DE AJUSTE | | | PESO |
|---|---|---|---|---|---|---|---|---|---|---|---|
| Diámetro nominal | LA 2λN mm | Longitud Lo mm | | Anchura máx. aprox. B mm | Espesor c mm | OFD* d1 mm | Distancia entre centros l* mm | Cλ N/mm | Cp N/mm bar | Cr N/bar | kg |
| 250 | 51 | 430 | 81.165.10 | 497 | 27 | 320 | 257 | 49 | 0 | 110 | 46,1 |
| 250 | 101 | 640 | 81.165.20 | 497 | 27 | 320 | 467 | 15 | 0 | 77 | 55,8 |
| 250 | 151 | 840 | 81.165.30 | 497 | 27 | 320 | 667 | 7,3 | 0 | 60 | 65,1 |
| 250 | 201 | 1040 | 81.165.40 | 497 | 27 | 320 | 867 | 4,3 | 0 | 50 | 74,4 |
| 300 | 51 | 465 | 81.166.10 | 531 | 27 | 370 | 299 | 80 | 0 | 118 | 58,8 |
| 300 | 100 | 705 | 81.166.20 | 531 | 27 | 370 | 539 | 25 | 0 | 81 | 73,3 |
| 300 | 150 | 975 | 81.166.30 | 531 | 27 | 370 | 809 | 12 | 0 | 60 | 89,4 |
| 300 | 200 | 1265 | 81.166.40 | 531 | 27 | 370 | 1099 | 6,3 | 0 | 47 | 107 |
| 350 | 50 | 460 | 81.167.10 | 607 | 27 | 410 | 287 | 65 | 0 | 173 | 71,7 |
| 350 | 100 | 700 | 81.167.20 | 607 | 27 | 410 | 527 | 20 | 0 | 118 | 86,5 |
| 350 | 149 | 930 | 81.167.30 | 607 | 27 | 410 | 757 | 9,5 | 0 | 91 | 101 |
| 350 | 200 | 1180 | 81.167.40 | 607 | 27 | 410 | 1007 | 5,4 | 0 | 73 | 117 |
| 400 | 51 | 450 | 81.168.10 | 683 | 32 | 465 | 262 | 112 | 0 | 267 | 98,4 |
| 400 | 101 | 665 | 81.168.20 | 683 | 32 | 465 | 474 | 35 | 0 | 190 | 114 |
| 400 | 150 | 875 | 81.168.30 | 683 | 32 | 465 | 684 | 17 | 0 | 148 | 130 |
| 400 | 201 | 1130 | 81.168.40 | 683 | 32 | 465 | 942 | 9,2 | 0 | 117 | 149 |
| 450 | 50 | 515 | 81.169.10 | 733 | 32 | 520 | 299 | 184 | 0 | 295 | 124 |
| 450 | 100 | 755 | 81.169.20 | 733 | 32 | 520 | 539 | 58 | 0 | 210 | 149 |
| 450 | 152 | 995 | 81.169.30 | 733 | 32 | 520 | 779 | 28 | 0 | 163 | 175 |
| 450 | 201 | 1225 | 81.169.40 | 733 | 32 | 520 | 1009 | 17 | 0 | 134 | 200 |
| 500 | 50 | 560 | 81.170.10 | 788 | 37 | 570 | 356 | 154 | 0 | 338 | 147 |
| 500 | 100 | 860 | 81.170.20 | 788 | 37 | 570 | 656 | 45 | 0 | 230 | 183 |
| 500 | 150 | 1190 | 81.170.30 | 788 | 37 | 570 | 986 | 21 | 0 | 170 | 222 |
| 500 | 200 | 1540 | 81.170.40 | 788 | 37 | 570 | 1336 | 12 | 0 | 133 | 264 |

* OFD= diámetro de cara externa

Código de diseño: EN 14917
Temperatura: Calculada a 20 °C (EN 1333)
Longevidad mín. bajo fatiga: 1000 ciclos

Véase WebLink 13205 o el código QR para acceder a herramientas online y al formulario online de consultas/pedidos, así como para obtener más información sobre: **Cebador, extremos de conexión, deflector interno, cubierta, etc.**



B022016-1 – Sujeto a modificaciones y eventuales errores de impresión

B022016-1 – Sujeto a modificaciones y eventuales errores de impresión

www.belman.com

# JUNTAS DE EXPANSIÓN LATERALES CON BRIDAS LOCAS Y TIRANTES

## LA2BT / N.º de ID 81

**PN 16 -** con perforación de brida según EN1092-1

**Weblink: 13205**

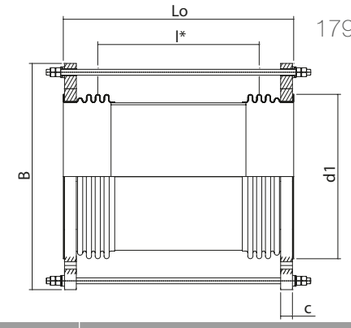


| DN | MOVIMIENTO | LONGITUD | N.º de ID | ANCHURA | BRIDA | | FUELLE | FUERZAS DE AJUSTE | | | PESO |
|---|---|---|---|---|---|---|---|---|---|---|---|
| Diámetro nominal | LA 2λN mm | Longitud Lo mm | | Anchura máx. aprox. B mm | Espesor c mm | OFD* d1 mm | Distancia entre centros l* mm | Cλ N/mm | Cp N/mm bar | Cr N/bar | kg |
| 50 | 51 | 315 | 81.207.10 | 251 | 18 | 92 | 216 | 8,5 | 0 | 5 | 9,2 |
| 50 | 100 | 495 | 81.207.20 | 251 | 18 | 92 | 396 | 2,6 | 0 | 3,4 | 10,6 |
| 50 | 151 | 675 | 81.207.30 | 251 | 18 | 92 | 576 | 1,2 | 0 | 2,5 | 11,9 |
| 50 | 201 | 855 | 81.207.40 | 251 | 18 | 92 | 756 | 0,7 | 0 | 2 | 13,0 |
| 65 | 50 | 325 | 81.208.10 | 271 | 22 | 107 | 213 | 14 | 0 | 7,6 | 12,1 |
| 65 | 100 | 505 | 81.208.20 | 271 | 22 | 107 | 393 | 3,9 | 0 | 5,2 | 13,7 |
| 65 | 151 | 685 | 81.208.30 | 271 | 22 | 107 | 573 | 1,9 | 0 | 3,9 | 15,2 |
| 65 | 200 | 855 | 81.208.40 | 271 | 22 | 107 | 743 | 1,1 | 0 | 3,2 | 16,5 |
| 80 | 49 | 340 | 81.209.10 | 286 | 22 | 122 | 206 | 23 | 0 | 13 | 14,1 |
| 80 | 101 | 520 | 81.209.20 | 286 | 22 | 122 | 386 | 6,4 | 0 | 8,7 | 15,9 |
| 80 | 151 | 690 | 81.209.30 | 286 | 22 | 122 | 556 | 3,1 | 0 | 6,7 | 17,7 |
| 80 | 201 | 860 | 81.209.40 | 286 | 22 | 122 | 726 | 1,8 | 0 | 5,5 | 19,4 |
| 100 | 50 | 450 | 81.210.10 | 306 | 22 | 147 | 317 | 24 | 0 | 16 | 17,4 |
| 100 | 101 | 730 | 81.210.20 | 306 | 22 | 147 | 597 | 6,6 | 0 | 11 | 20,9 |
| 100 | 150 | 1000 | 81.210.30 | 306 | 22 | 147 | 867 | 3,1 | 0 | 7,6 | 24,6 |
| 100 | 200 | 1270 | 81.210.40 | 306 | 22 | 147 | 1137 | 1,8 | 0 | 6 | 28,0 |
| 125 | 51 | 440 | 81.211.10 | 336 | 22 | 178 | 301 | 39 | 0 | 24 | 22,1 |
| 125 | 100 | 690 | 81.211.20 | 336 | 22 | 178 | 551 | 12 | 0 | 16 | 26,3 |
| 125 | 150 | 940 | 81.211.30 | 336 | 22 | 178 | 801 | 5,5 | 0 | 12 | 30,4 |
| 125 | 200 | 1190 | 81.211.40 | 336 | 22 | 178 | 1051 | 3,2 | 0 | 9,4 | 34,6 |
| 150 | 50 | 375 | 81.212.10 | 371 | 27 | 208 | 209 | 40 | 0 | 42 | 27,5 |
| 150 | 101 | 545 | 81.212.20 | 371 | 27 | 208 | 379 | 13 | 0 | 30 | 31,1 |
| 150 | 152 | 715 | 81.212.30 | 371 | 27 | 208 | 549 | 5,8 | 0 | 24 | 34,6 |
| 150 | 202 | 875 | 81.212.40 | 371 | 27 | 208 | 709 | 3,5 | 0 | 20 | 38,1 |
| 200 | 51 | 395 | 81.214.10 | 442 | 27 | 258 | 228 | 70 | 0 | 77 | 40,1 |
| 200 | 101 | 575 | 81.214.20 | 442 | 27 | 258 | 408 | 22 | 0 | 55 | 47,0 |
| 200 | 151 | 755 | 81.214.30 | 442 | 27 | 258 | 588 | 11 | 0 | 43 | 53,8 |
| 200 | 201 | 965 | 81.214.40 | 442 | 27 | 258 | 798 | 5,9 | 0 | 35 | 61,7 |

| DN | MOVIMIENTO | LONGITUD | N.º de ID | ANCHURA | BRIDA | | FUELLE | FUERZAS DE AJUSTE | | | PESO |
|---|---|---|---|---|---|---|---|---|---|---|---|
| Diámetro nominal | LA 2λN mm | Longitud Lo mm | | Anchura máx. aprox. B mm | Espesor c mm | OFD* d1 mm | Distancia entre centros l* mm | Cλ N/mm | Cp N/mm bar | Cr N/bar | kg |
| 250 | 51 | 465 | 81.215.10 | 507 | 27 | 320 | 299 | 89 | 0 | 101 | 56,0 |
| 250 | 101 | 715 | 81.215.20 | 507 | 27 | 320 | 549 | 27 | 0 | 68 | 68,1 |
| 250 | 150 | 975 | 81.215.30 | 507 | 27 | 320 | 809 | 13 | 0 | 51 | 80,7 |
| 250 | 200 | 1265 | 81.215.40 | 507 | 27 | 320 | 1099 | 7 | 0 | 40 | 95,1 |
| 300 | 50 | 485 | 81.216.10 | 562 | 32 | 375 | 309 | 79 | 0 | 137 | 73,0 |
| 300 | 99 | 745 | 81.216.20 | 562 | 32 | 375 | 569 | 24 | 0 | 93 | 89,5 |
| 300 | 150 | 1065 | 81.216.30 | 562 | 32 | 375 | 889 | 11 | 0 | 67 | 110 |
| 300 | 200 | 1375 | 81.216.40 | 562 | 32 | 375 | 1199 | 5,7 | 0 | 52 | 129 |
| 350 | 50 | 510 | 81.217.10 | 638 | 32 | 410 | 321 | 86 | 0 | 180 | 98,4 |
| 350 | 101 | 780 | 81.217.20 | 638 | 32 | 410 | 591 | 26 | 0 | 123 | 120 |
| 350 | 150 | 1040 | 81.217.30 | 638 | 32 | 410 | 851 | 13 | 0 | 95 | 141 |
| 350 | 200 | 1300 | 81.217.40 | 638 | 32 | 410 | 1111 | 7,2 | 0 | 77 | 161 |
| 400 | 51 | 585 | 81.218.10 | 698 | 37 | 465 | 373 | 190 | 0 | 207 | 145 |
| 400 | 99 | 805 | 81.218.20 | 698 | 37 | 465 | 548 | 62 | 0 | 156 | 166 |
| 400 | 149 | 1035 | 81.218.30 | 698 | 37 | 465 | 778 | 31 | 0 | 124 | 189 |
| 400 | 199 | 1265 | 81.218.40 | 698 | 37 | 465 | 1008 | 19 | 0 | 103 | 212 |
| 450 | 51 | 565 | 81.219.10 | 758 | 37 | 520 | 339 | 161 | 0 | 272 | 159 |
| 450 | 101 | 835 | 81.219.20 | 758 | 37 | 520 | 609 | 51 | 0 | 191 | 188 |
| 450 | 150 | 1095 | 81.219.30 | 758 | 37 | 520 | 869 | 25 | 0 | 149 | 217 |
| 450 | 199 | 1355 | 81.219.40 | 758 | 37 | 520 | 1129 | 15 | 0 | 122 | 247 |

* OFD= diámetro de cara externa

Código de diseño: EN 14917
Temperatura: Calculada a 20 °C (EN 1333)
Longevidad mín. bajo fatiga: 1000 ciclos

Véase WebLink 13205 o el código QR para acceder a herramientas online y al formulario online de consultas/pedidos, así como para obtener más información sobre: **Cebador, extremos de conexión, deflector interno, cubierta, etc.**



B022016-1 – Sujeto a modificaciones y eventuales errores de impresión

B022016-1 – Sujeto a modificaciones y eventuales errores de impresión

www.belman.com

# JUNTAS DE EXPANSIÓN LATERALES CON BRIDAS LOCAS Y TIRANTES

## LA2BT / N.º de ID 81

**PN 25 -** con perforación de brida según EN1092-1

**Weblink: 13205**

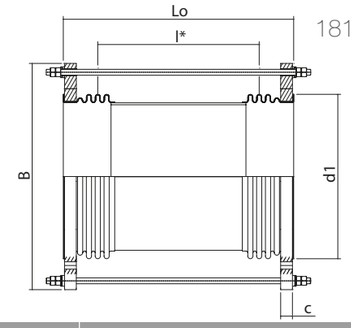


| DN | MOVIMIENTO | LONGITUD | N.º de ID | ANCHURA | BRIDA | | FUELLE | FUERZAS DE AJUSTE | | | PESO |
|---|---|---|---|---|---|---|---|---|---|---|---|
| Diámetro nominal | LA 2λN mm | Longitud Lo mm | | Anchura máx. aprox. B mm | Espesor c mm | OFD* d1 mm | Distancia entre centros l* mm | Cλ N/mm | Cp N/mm bar | Cr N/bar | kg |
| 50 | 49 | 320 | 81.257.10 | 251 | 22 | 92 | 214 | 8,9 | 0 | 5 | 10,8 |
| 50 | 101 | 510 | 81.257.20 | 251 | 22 | 92 | 404 | 2,5 | 0 | 3,3 | 12,5 |
| 50 | 150 | 690 | 81.257.30 | 251 | 22 | 92 | 584 | 1,2 | 0 | 2,5 | 14,1 |
| 50 | 200 | 870 | 81.257.40 | 251 | 22 | 92 | 764 | 0,7 | 0 | 2 | 15,7 |
| 65 | 52 | 335 | 81.258.10 | 271 | 22 | 107 | 223 | 13 | 0 | 7,4 | 12,5 |
| 65 | 101 | 515 | 81.258.20 | 271 | 22 | 107 | 403 | 3,8 | 0 | 5,1 | 14,3 |
| 65 | 149 | 705 | 81.258.30 | 271 | 22 | 107 | 593 | 1,8 | 0 | 3,8 | 16,3 |
| 65 | 201 | 925 | 81.258.40 | 271 | 22 | 107 | 813 | 1 | 0 | 3 | 18,7 |
| 80 | 51 | 350 | 81.259.10 | 286 | 22 | 122 | 216 | 21 | 0 | 13 | 14,4 |
| 80 | 101 | 530 | 81.259.20 | 286 | 22 | 122 | 396 | 6,3 | 0 | 8,5 | 16,5 |
| 80 | 150 | 710 | 81.259.30 | 286 | 22 | 122 | 576 | 3 | 0 | 6,5 | 18,6 |
| 80 | 200 | 920 | 81.259.40 | 286 | 22 | 122 | 786 | 1,7 | 0 | 5,1 | 21,0 |
| 100 | 51 | 470 | 81.260.10 | 321 | 27 | 147 | 327 | 23 | 0 | 16 | 22,2 |
| 100 | 100 | 750 | 81.260.20 | 321 | 27 | 147 | 607 | 6,5 | 0 | 9,9 | 26,2 |
| 100 | 150 | 1030 | 81.260.30 | 321 | 27 | 147 | 887 | 3,1 | 0 | 7,3 | 30,1 |
| 100 | 201 | 1310 | 81.260.40 | 321 | 27 | 147 | 1167 | 1,8 | 0 | 5,8 | 34,1 |
| 125 | 50 | 450 | 81.261.10 | 356 | 27 | 178 | 301 | 40 | 0 | 24 | 27,6 |
| 125 | 100 | 710 | 81.261.20 | 356 | 27 | 178 | 561 | 12 | 0 | 16 | 31,9 |
| 125 | 150 | 970 | 81.261.30 | 356 | 27 | 178 | 821 | 5,3 | 0 | 12 | 36,2 |
| 125 | 201 | 1230 | 81.261.40 | 356 | 27 | 178 | 1081 | 3,1 | 0 | 9,1 | 40,5 |
| 150 | 50 | 510 | 81.262.10 | 402 | 32 | 208 | 326 | 85 | 0 | 36 | 40,6 |
| 150 | 100 | 790 | 81.262.20 | 402 | 32 | 208 | 606 | 25 | 0 | 24 | 47,1 |
| 150 | 150 | 1060 | 81.262.30 | 402 | 32 | 208 | 876 | 12 | 0 | 18 | 53,2 |
| 150 | 201 | 1340 | 81.262.40 | 402 | 32 | 208 | 1156 | 6,9 | 0 | 15 | 59,7 |
| 200 | 51 | 570 | 81.264.10 | 478 | 32 | 258 | 400 | 99 | 0 | 63 | 61,5 |
| 200 | 100 | 910 | 81.264.20 | 478 | 32 | 258 | 740 | 29 | 0 | 42 | 75,2 |
| 200 | 150 | 1260 | 81.264.30 | 478 | 32 | 258 | 1090 | 14 | 0 | 31 | 89,1 |
| 200 | 200 | 1600 | 81.264.40 | 478 | 32 | 258 | 1430 | 7,7 | 0 | 25 | 103 |

| DN | MOVIMIENTO | LONGITUD | N.º de ID | ANCHURA | BRIDA | | FUELLE | FUERZAS DE AJUSTE | | | PESO |
|---|---|---|---|---|---|---|---|---|---|---|---|
| Diámetro nominal | LA 2λN mm | Longitud Lo mm | | Anchura máx. aprox. B mm | Espesor c mm | OFD* d1 mm | Distancia entre centros l* mm | Cλ N/mm | Cp N/mm bar | Cr N/bar | kg |
| 250 | 50 | 485 | 81.265.10 | 543 | 32 | 320 | 309 | 87 | 0 | 112 | 74,9 |
| 250 | 100 | 745 | 81.265.20 | 543 | 32 | 320 | 569 | 26 | 0 | 77 | 89,7 |
| 250 | 150 | 1055 | 81.265.30 | 543 | 32 | 320 | 879 | 12 | 0 | 56 | 108 |
| 250 | 201 | 1375 | 81.265.40 | 543 | 32 | 320 | 1199 | 6,3 | 0 | 44 | 126 |
| 300 | 50 | 690 | 81.266.10 | 604 | 37 | 375 | 479 | 240 | 0 | 113 | 131 |
| 300 | 100 | 1100 | 81.266.20 | 604 | 37 | 375 | 889 | 70 | 0 | 74 | 162 |
| 300 | 150 | 1510 | 81.266.30 | 604 | 37 | 375 | 1299 | 33 | 0 | 55 | 194 |
| 300 | 200 | 1910 | 81.266.40 | 604 | 37 | 375 | 1699 | 19 | 0 | 44 | 224 |
| 350 | 51 | 570 | 81.267.10 | 673 | 42 | 410 | 356 | 115 | 0 | 161 | 147 |
| 350 | 102 | 870 | 81.267.20 | 673 | 42 | 410 | 656 | 34 | 0 | 110 | 172 |
| 350 | 150 | 1170 | 81.267.30 | 673 | 42 | 410 | 956 | 17 | 0 | 83 | 197 |
| 350 | 200 | 1510 | 81.267.40 | 673 | 42 | 410 | 1296 | 9,2 | 0 | 66 | 225 |

* OFD= diámetro de cara externa

Código de diseño: EN 14917
Temperatura: Calculada a 20 °C (EN 1333)
Longevidad mín. bajo fatiga: 1000 ciclos

Véase WebLink 13205 o el código QR para acceder a herramientas online y al formulario online de consultas/pedidos, así como para obtener más información sobre: **Cebador, extremos de conexión, deflector interno, cubierta, etc.**



B022016-1 – Sujeto a modificaciones y eventuales errores de impresión

B022016-1 – Sujeto a modificaciones y eventuales errores de impresión

www.belman.com